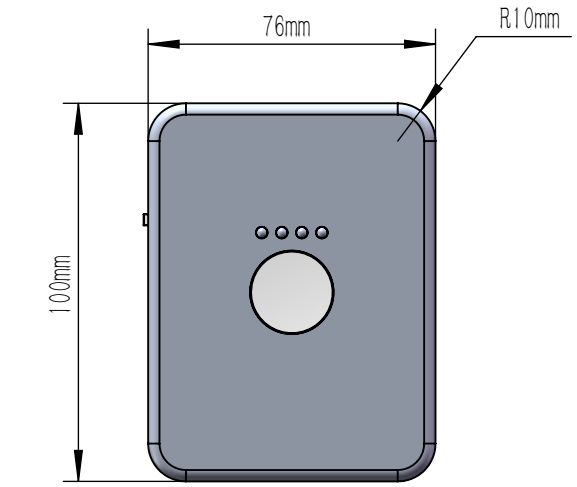

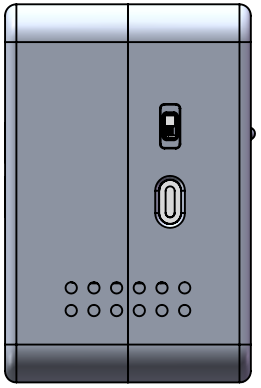

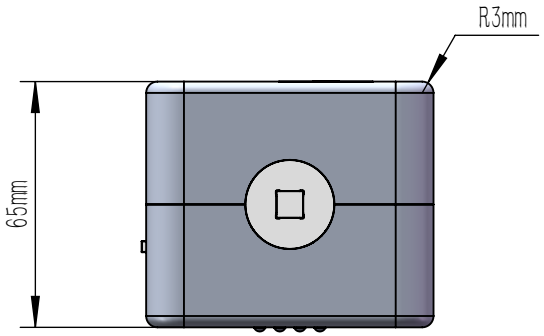

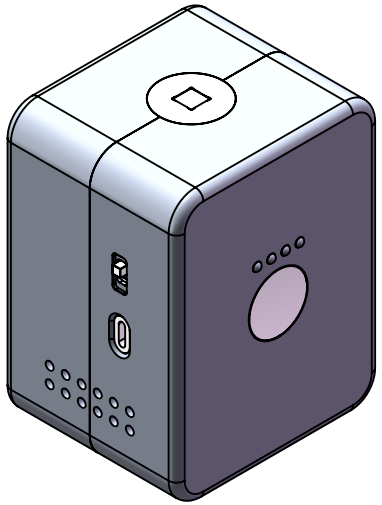

标记	处数	分区	更改文件号	签名	年 月 日	阶 段 标 记	质量	比例
设计			标准化				0.399	1:2
校核			工艺					
主管设计			审核					
			批准			共1 张 第 1 张	版本	

“图样名称”

“图样代号”

替代

零件代号

借(通)用件登记

旧底图总号

底 图 总 号

签 字

日 期